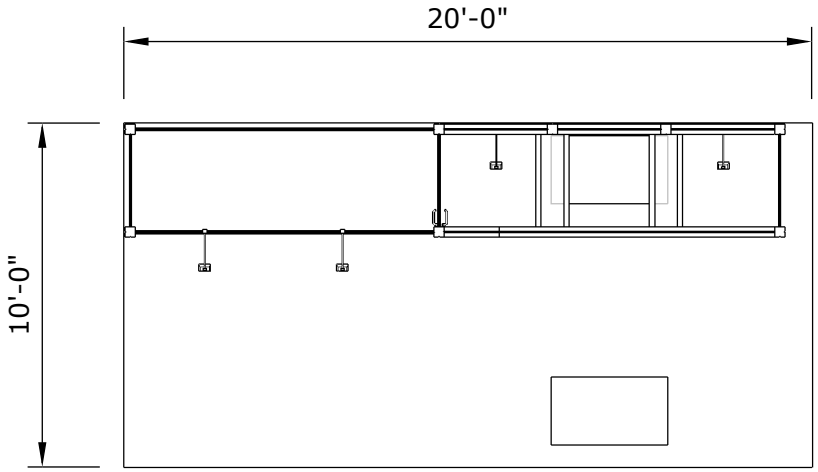
20'-0"
10'-0"

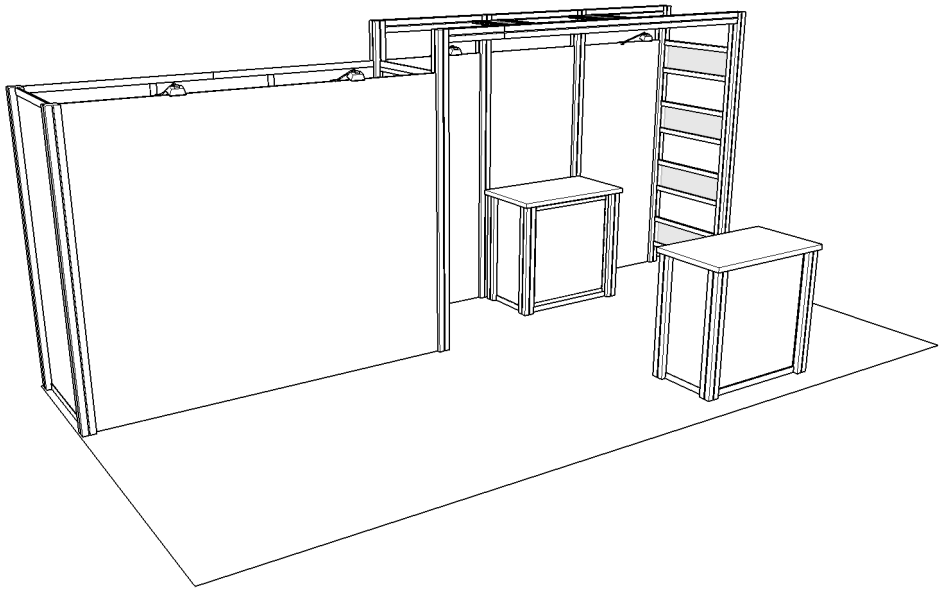

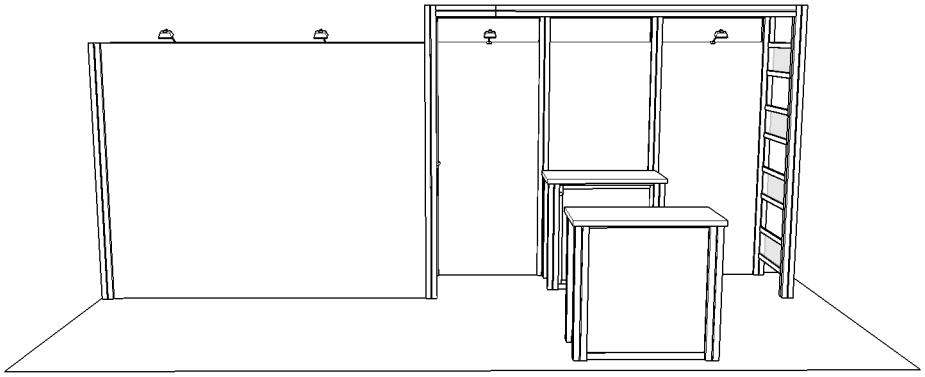

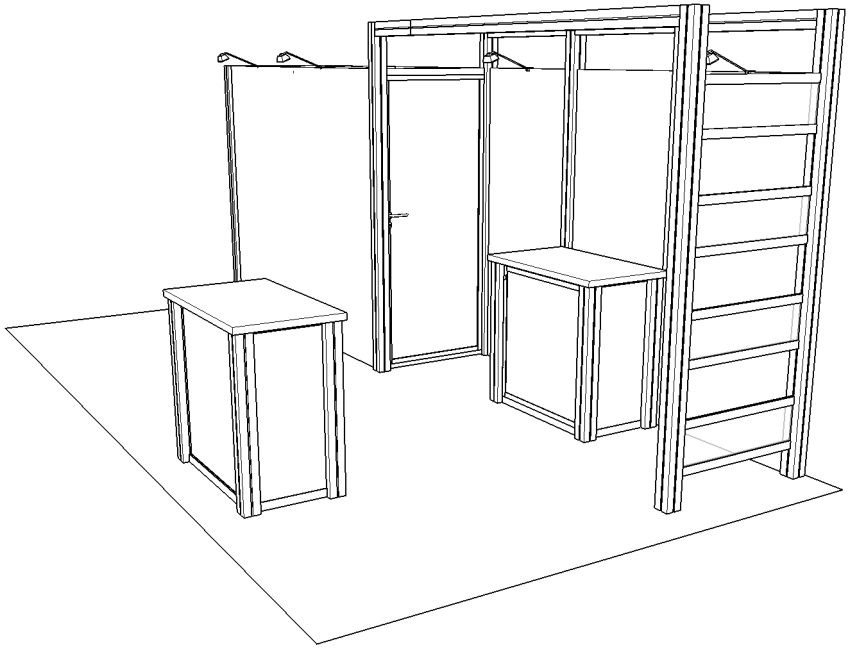

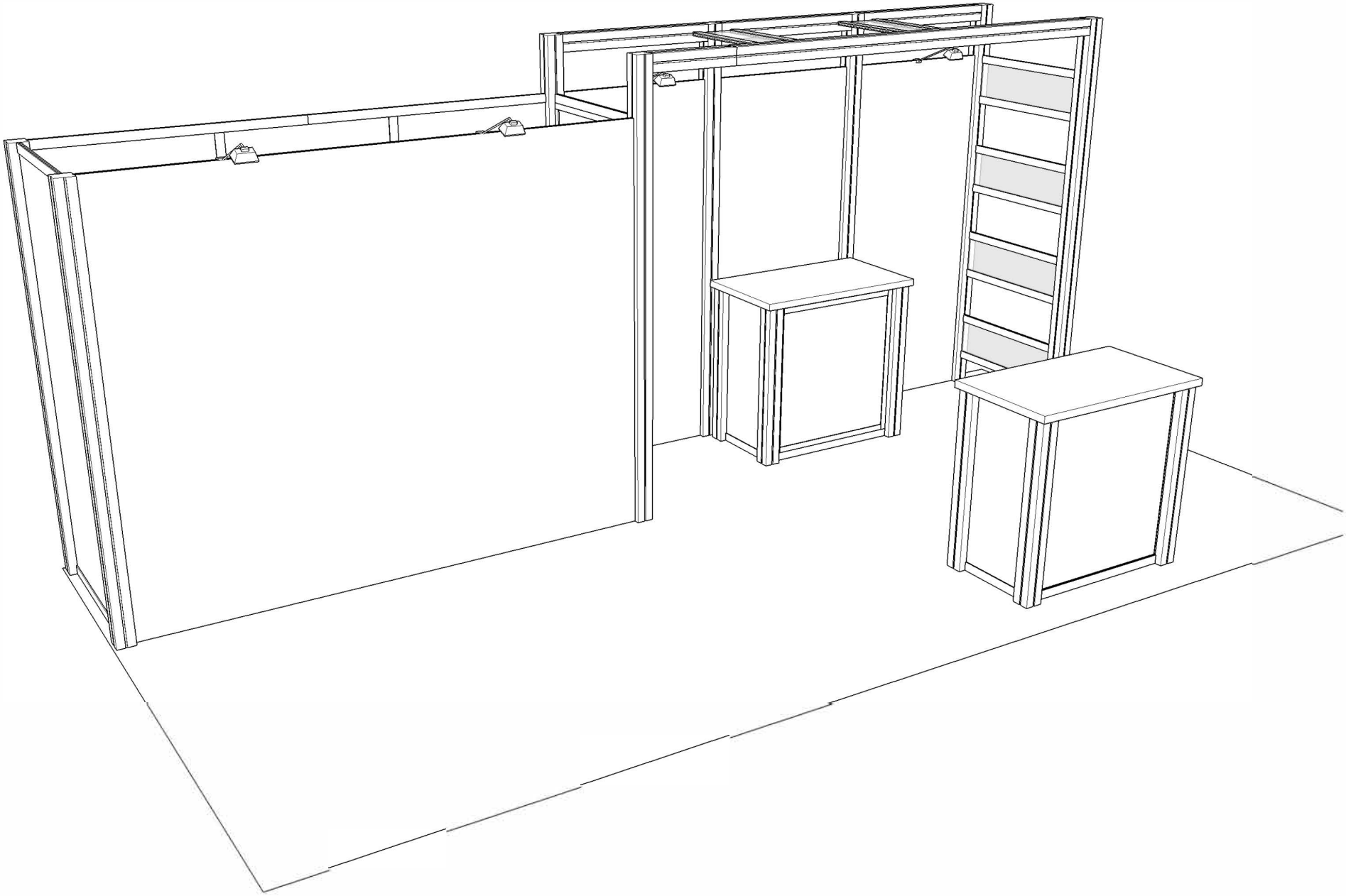

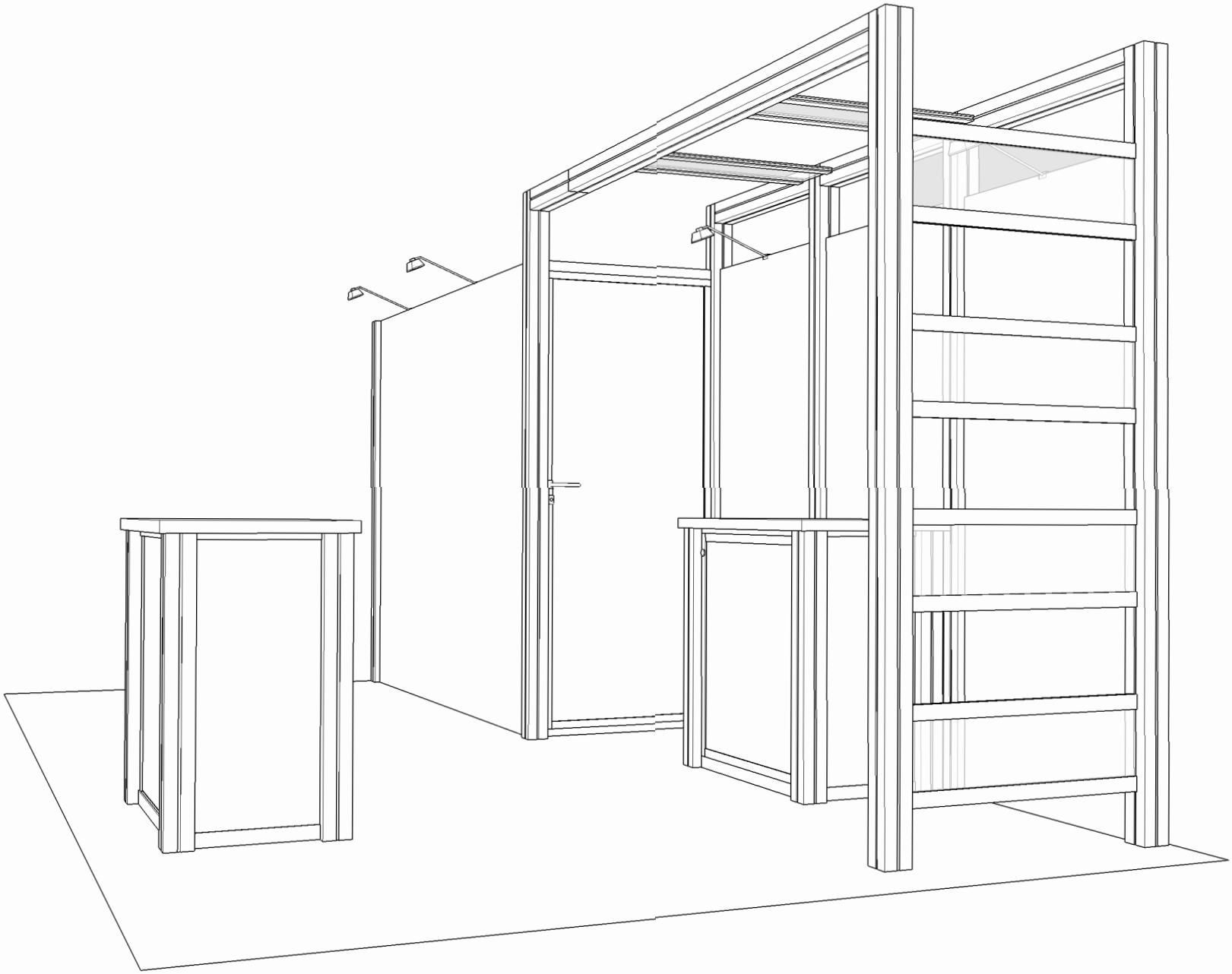

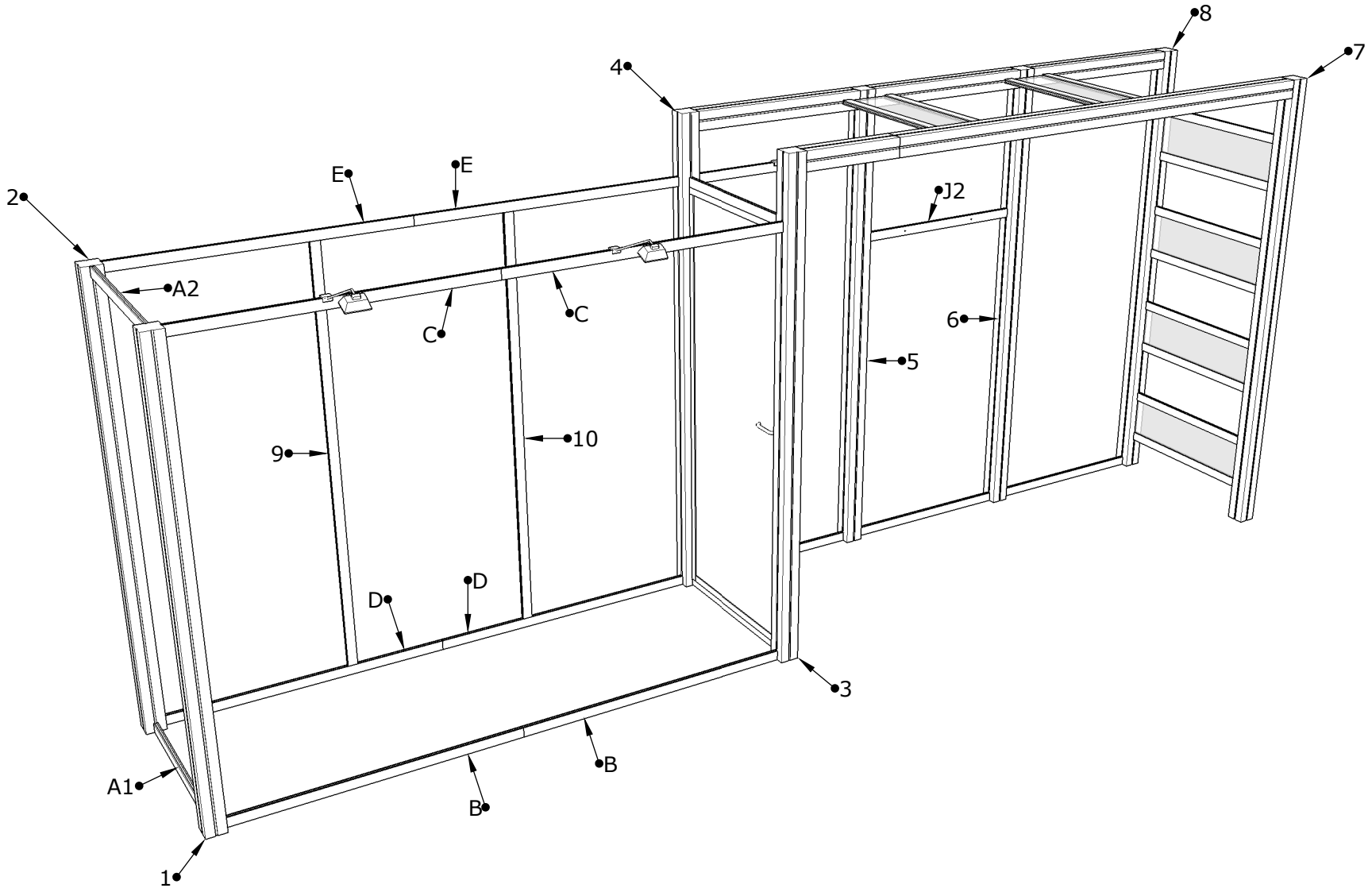
8
7
4
E
E
2
J2
A2
C
C
6
5
10
9
D
D
3
B
A1
B
1

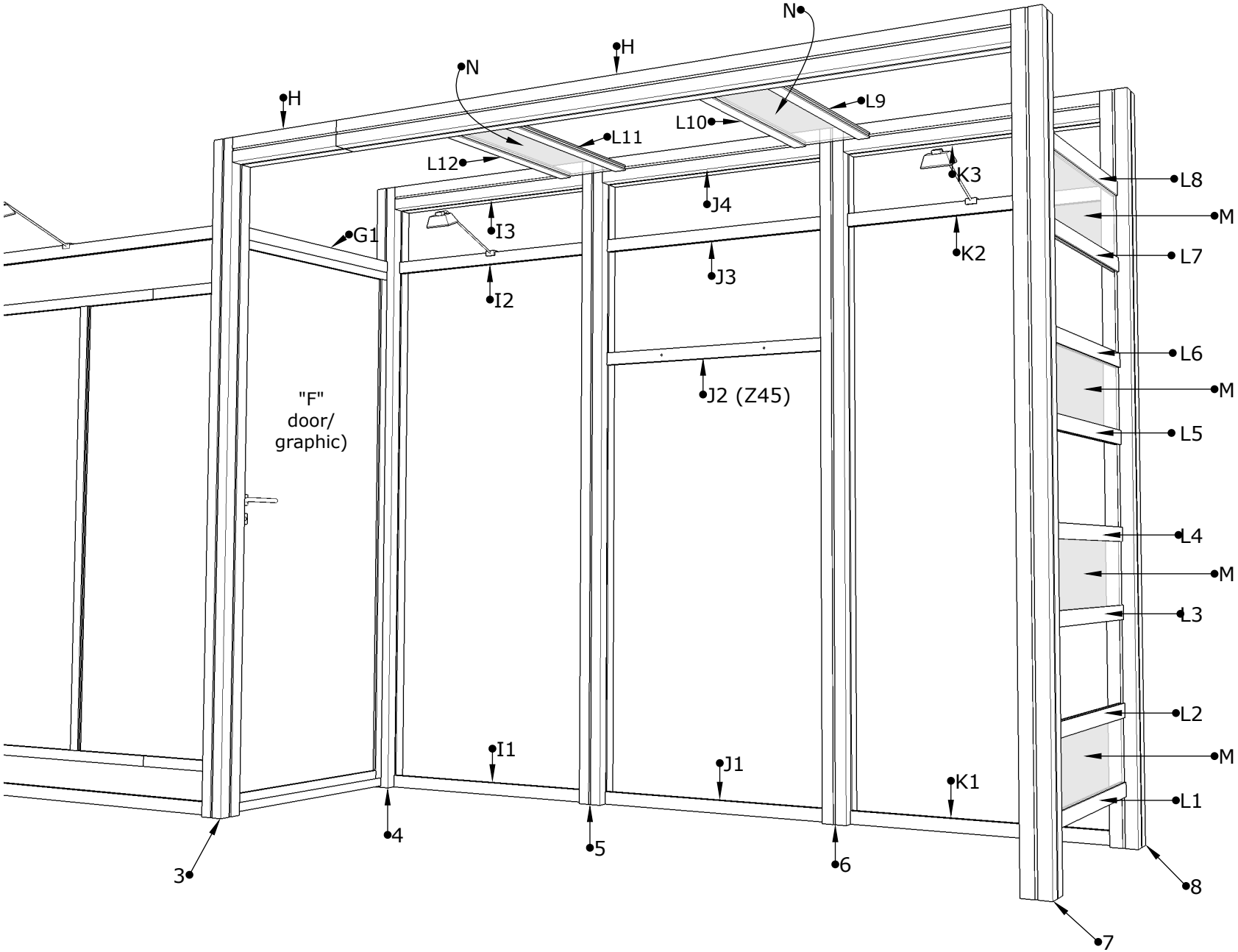
N
H
N
H
L9
L10
L11
L12
K3
L8
M
J4
G1
I3
K2
L7
J3
I2
L6
M
J2 (Z45)
"F"
door/
graphic)
L5
L4
M
L3
L2
M
I1
J1
K1
L1
4
5
6
3
8
7